RoHS対応品

定電圧形

絶縁型

二次短絡禁止

PMW制御調光

調光可能範囲（二次電圧比）
100%～5%

防塵・防水保護等級（IP65）適合

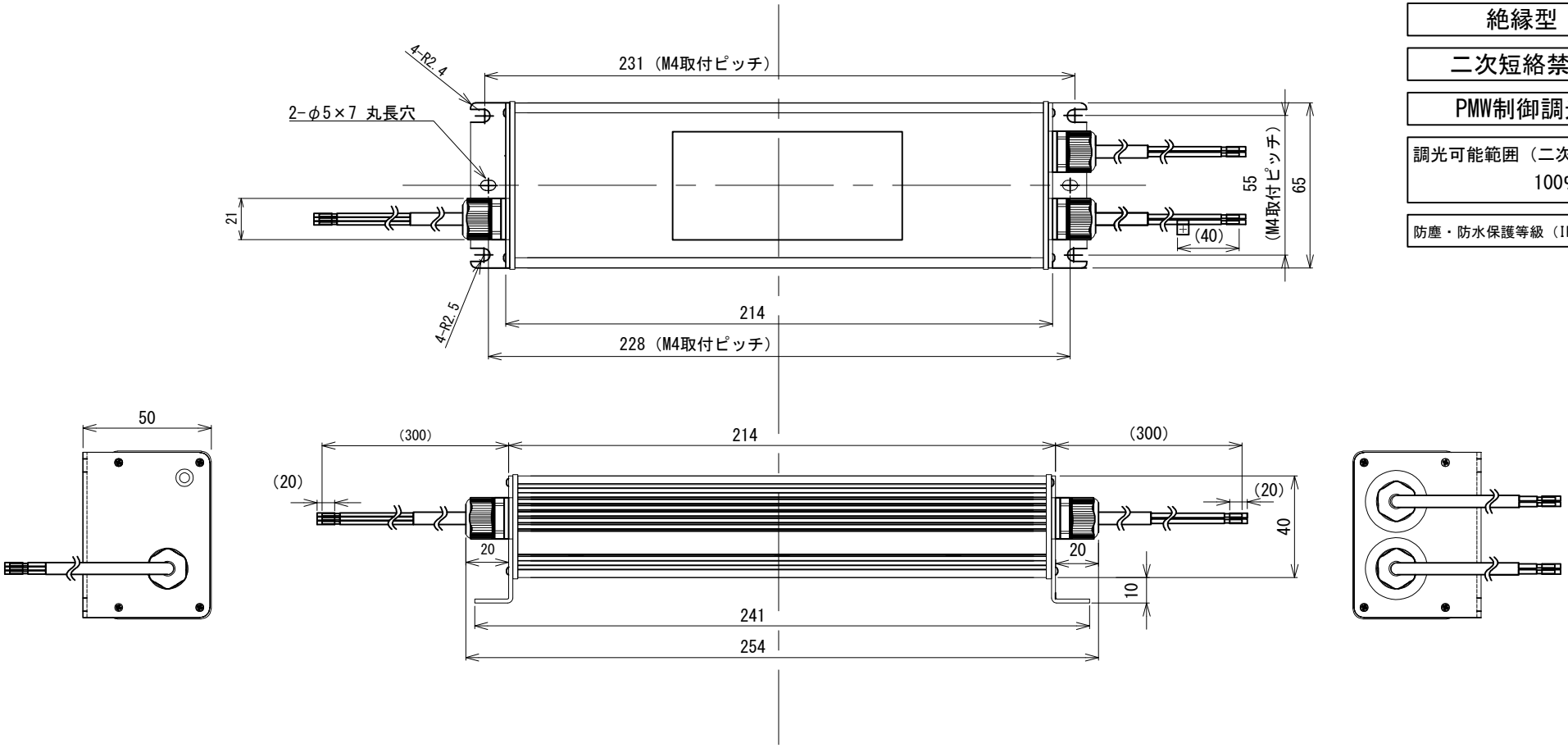

形　式　名	適合負荷	入力電圧	周波数	力率	用途
ＷＫＬＶＺ２４０－６Ｒ３ＨＪ/Ｐ５	高出力LED(Vf=24V　If範囲=125～6250mA)	AC100～242V	50/60Hz	高力率	屋内用

入力電圧 (V)	入力電流 (mA)	入力容量 (VA)	入力電力 (W)	二次電圧 (V)	二次電流 (mA)	二次電力 (W)	二次無負荷電圧 (V)
100	1710	171	170	24	6250	150	24
200	840	168	164	24	6250	150	24
242	700	169	164	24	6250	150	24

型式名	ＷＫＬＶＺ２４０－６Ｒ３ＨＪ/Ｐ５
図番	ＷＫＬＶＺ２４０－６Ｒ３ＨＪ/Ｐ５－承認図

株式会社 共進電機製作所